AP SERIES

SCOTCH & YORK PNEUMATIC ACTUATOR

拨叉式气动执行器

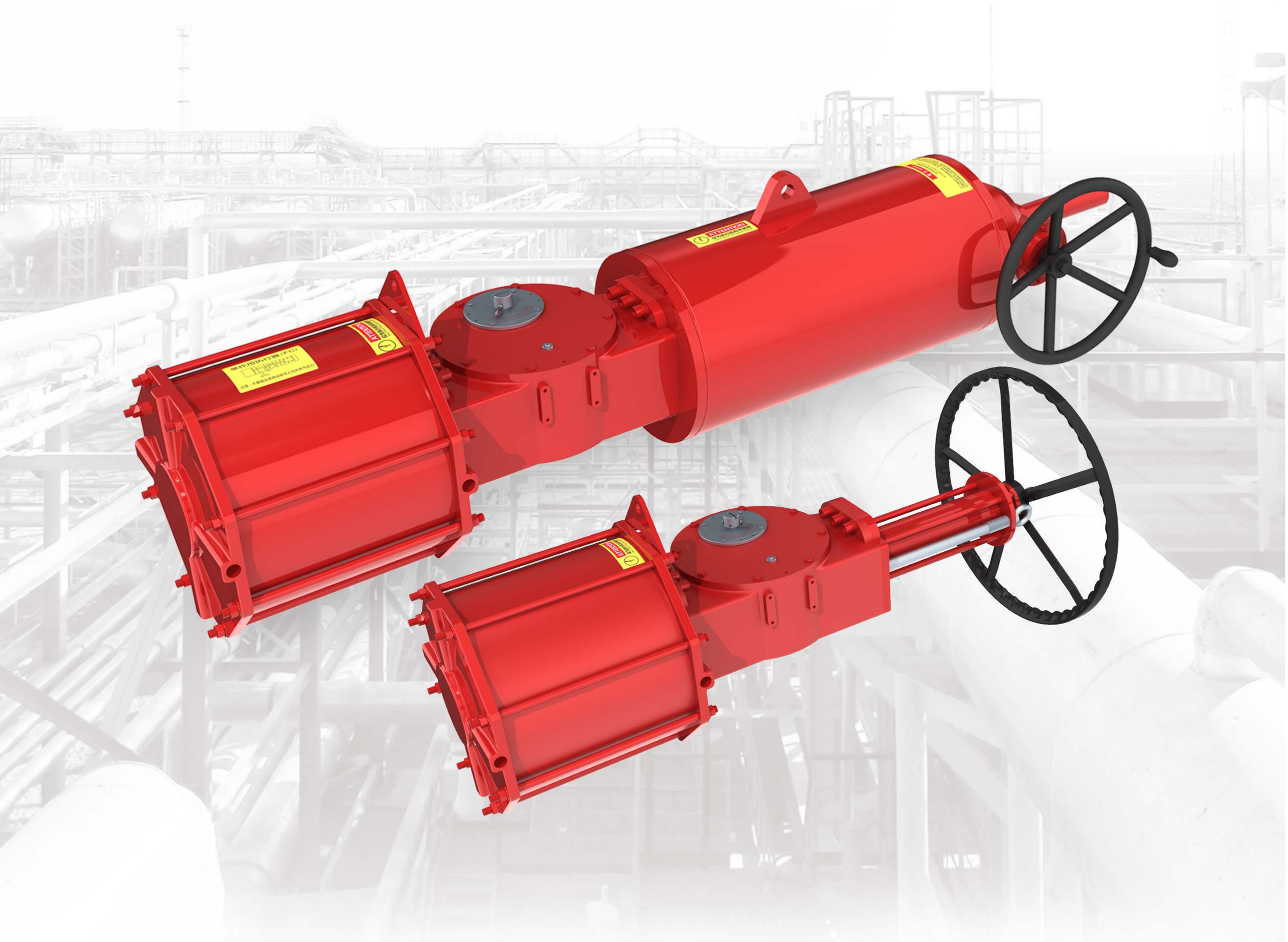

CE SIL3

HLV FLOW MACHINERY

HLV公司最先进的AP系列活塞式气动执行机构

- 满足扭矩450N.M—250000N.M的需求范围
  (更大扭矩需求，请咨询HLV工程师)
- 输出角度0—100°

工作原理/Working principle

- 此系列执行机构采用双导向设计，活塞运行平稳可靠，具有输出力矩大，安装维护方便的等特点；通过活塞密封环密封，使气源压力作用于活塞上产生移动，带动推杆左右运行，由推杆通过拨叉节的转换成角行程运动。配置弹簧复位装置，即可满足在失去气源的情况，通过弹簧压缩回复产生运动达到复位的功能。

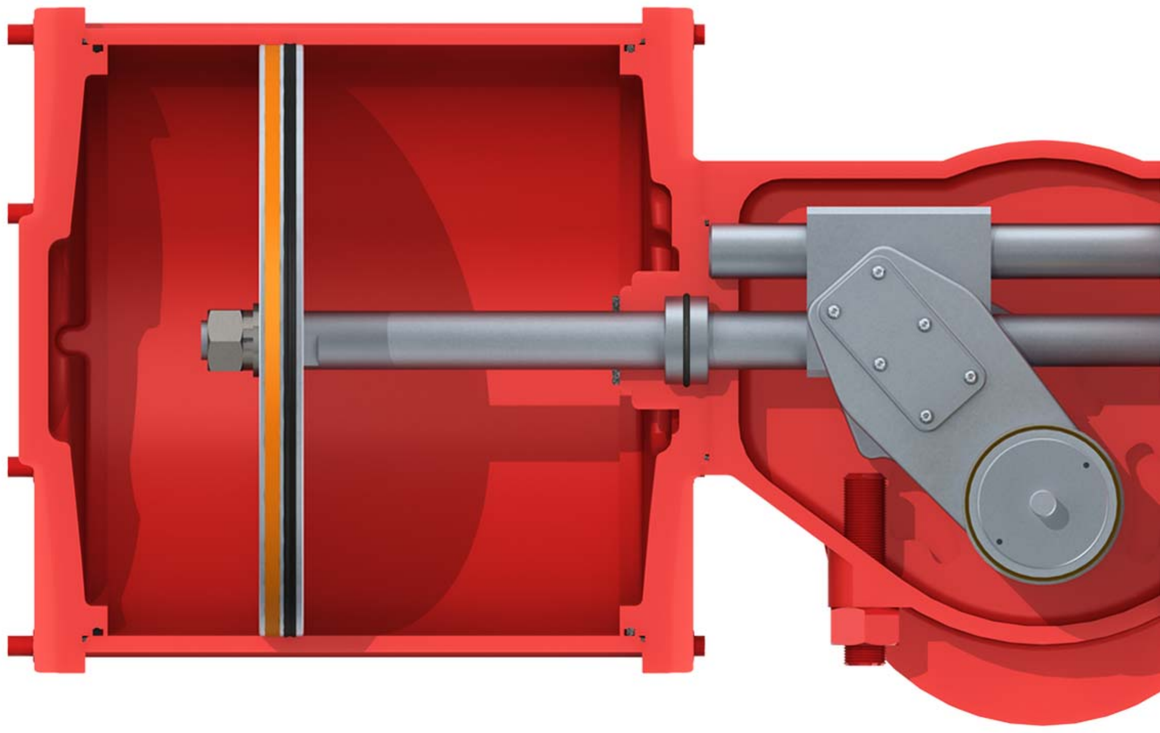

满足各类旋转类控制阀/Meet various needs

- 蝶阀
- 球阀
- 偏心旋转阀

多种类型的选择/Multi-type selection

- 双作用单气源缸结构（气源驱动开关）
- 双作用双气源缸结构（气源驱动开关）
- 单作用单气源缸结构（气源驱动开或关以及弹簧复位）

模块化的结构设计/Modular structure design

- 采用螺杆式、伞齿轮、液压等类型的手动操作装置选择
- 快捷的拆卸结构，现场维护方便
- 可对行程进行调整的限位装置，调整范围：角度60°--100°

www.hlvflow.com.cn

HLV公司保留对产品型号、规格进行修改、优化设计而不另行通知的权利。
HLV RESERVES THE RIGHT TO MODIFY AND OPTIMIZE THE PRODUCT MODEL AND SPECIFICATIONS WITHOUT PRIOR NOTICE.

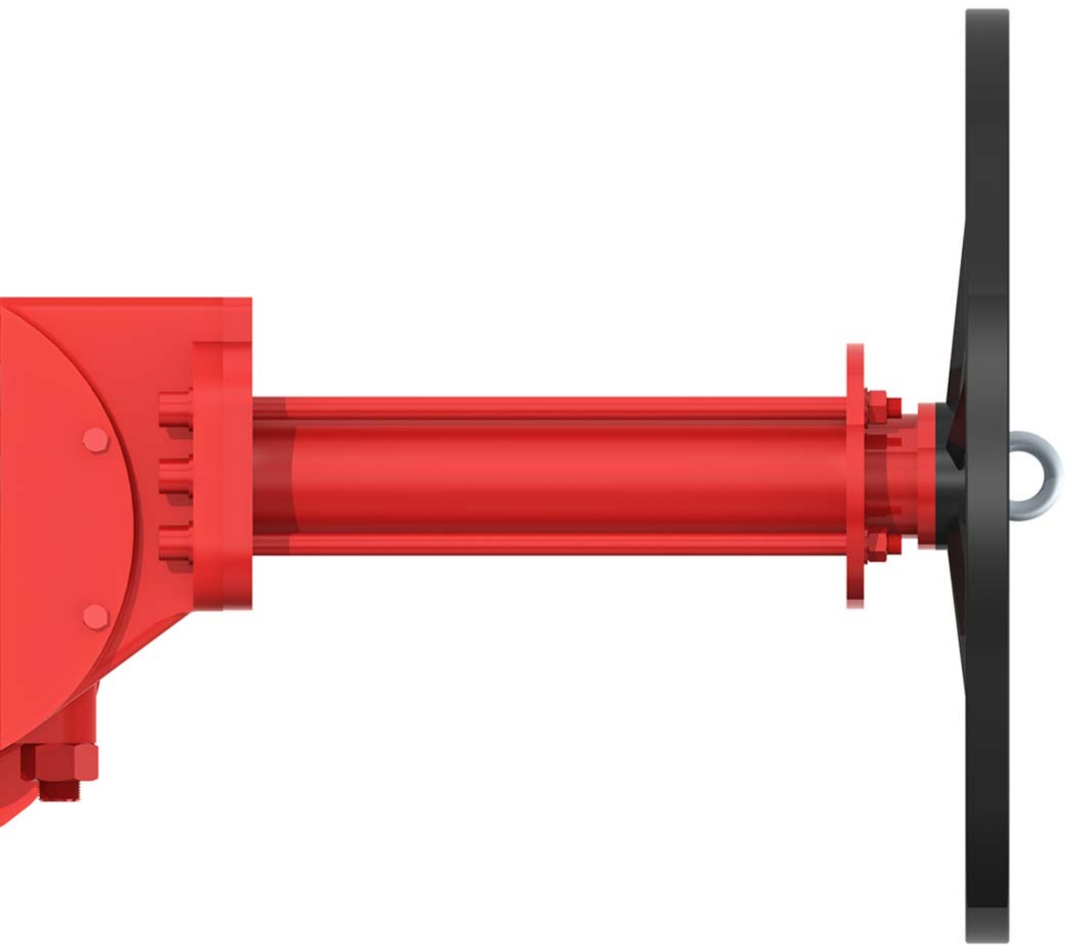

超长寿命保证/Long life

- 采用双导向式平衡设计，有效保证了活塞全行程运行的稳定性
- 镀铬或特氟龙表面处理，保证缸体表面始终光滑及极低的摩擦系数，使密封组件拥有超长的使用寿命
- 全密封的箱体结构设计，达到IP66防护等级
- 采用能承受大推力转换的拨叉节结构，拨叉节及转子均采用硬化处理
- 选用满足低温、高温环境下密封组件，保证了在不同环境温度下的密封性能
- 高稳定性的弹簧复位装置，保证弹簧复位推力不随使用时间的增长而降低

高安全等级设计/High security level

- 采用全焊接弹簧复位缸体装置，永远解决弹簧端的安全隐患
- SIL3等级的安全认证
- 高质量的密封组件的采用

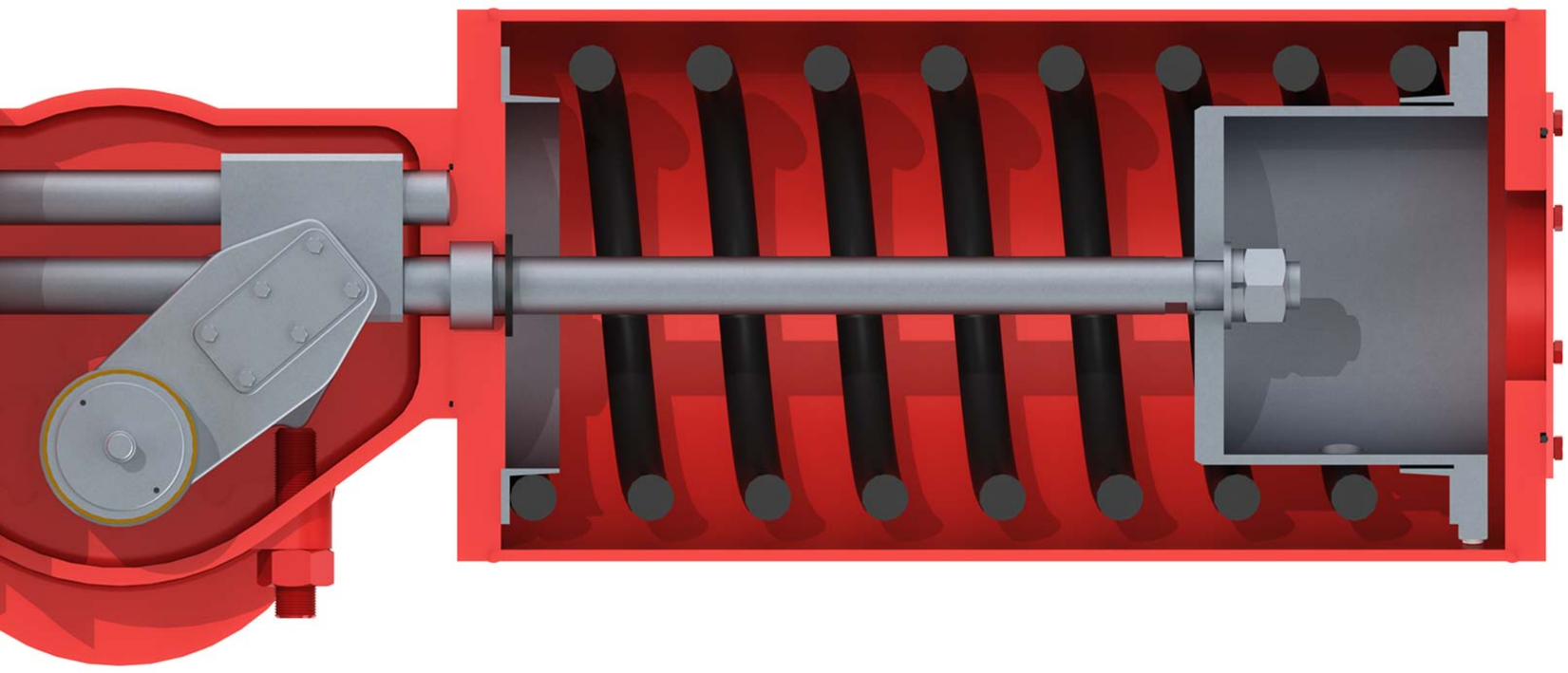

HLV公司保留对产品型号、规格进行修改、优化设计而不另行通知的权利。
HLV RESERVES THE RIGHT TO MODIFY AND OPTIMIZE THE PRODUCT MODEL AND SPECIFICATIONS WITHOUT PRIOR NOTICE.

Structural Features
结构特点-单作用

工作压力：
从3Bar (43.5 Psi) 到最高8Bar (116 Psi) 气源压力可选

扭矩输出：
单作用：450-125,000NM（3,980-1,106,250 lbf-in）

温度范围：
标准型：-30 至 100℃ （-22至212°F）
高温型：-20 至 160℃ （-4至320°F）
低温型：-60 至 160℃ （-76至320°F）

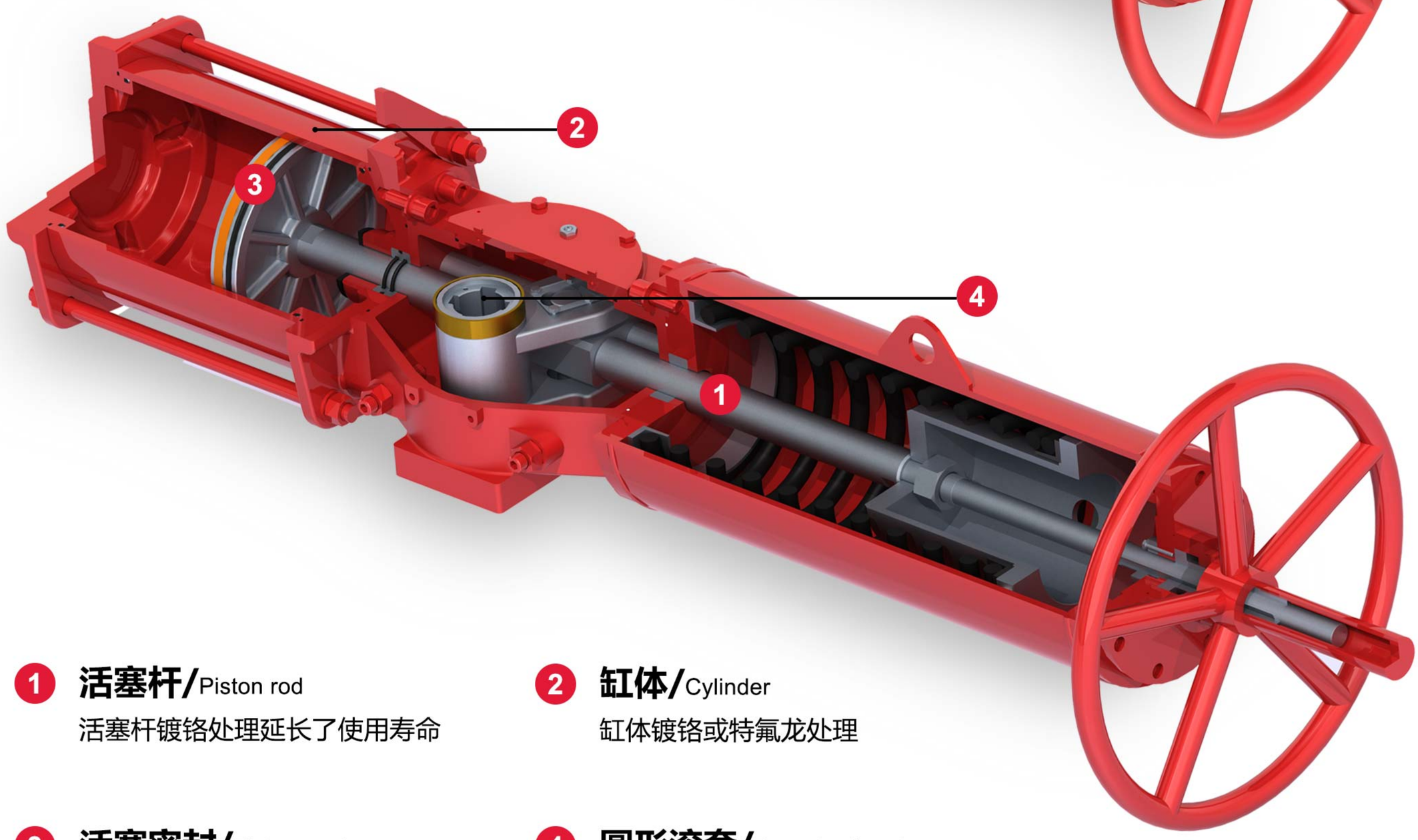

1 活塞杆/Piston rod
活塞杆镀铬处理延长了使用寿命

2 缸体/Cylinder
缸体镀铬或特氟龙处理

3 活塞密封/Piston seal
O型圈和滑动导片组成的双重密封
防止活塞和气缸之间的金属摩擦

4 圆形滚套/Round roller sleeve
使用圆形滚套，减轻拨叉和销钉之间
的摩擦，使磨损最小

www.hlvflow.com.cn

HLV公司保留对产品型号、规格进行修改、优化设计而不另行通知的权利。
HLV RESERVES THE RIGHT TO MODIFY AND OPTIMIZE THE PRODUCT MODEL AND SPECIFICATIONS WITHOUT PRIOR NOTICE.

Manual

手操配置

在阀门/执行机构的很多应用场合，经常需要手动机构。在失气状态下，我们可以用手动机构手动打开或关闭阀门，HLV公司有多种可选的手动机构满足客户需要。

可选手动机构包括丝杆手动，伞齿轮手动，液压手动。

In many applications of valves/actuators, manual mechanisms are often required. In the state of loss of air, we can use the manual mechanism to manually open or close the valve. HLV has a variety of optional manual mechanisms to meet customer needs.

Optional manual mechanisms include screw manual, bevel gear manual, and hydraulic manual.

弹簧模块
Spring Module

弹簧模块+伞齿轮手动
Spring Module + Gear Manual

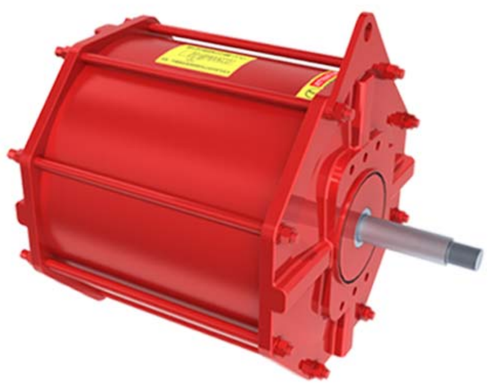

气缸模块
Cylinder Module

箱体模块
Centre Body Module

弹簧模块+液压手动
Spring Module +Hydraulic Module

弹簧模块+丝杆手动
Spring Module + Screw Manual

- AP系列拨叉式气缸由各种模块组成，可按不同功能要求采用不同组合
- 特殊类或者其他定制产品，请咨询HLV工程师

HLV公司保留对产品型号、规格进行修改、优化设计而不另行通知的权利。
HLV RESERVES THE RIGHT TO MODIFY AND OPTIMIZE THE PRODUCT MODEL AND SPECIFICATIONS WITHOUT PRIOR NOTICE.

Structural Features
结构特点-双作用

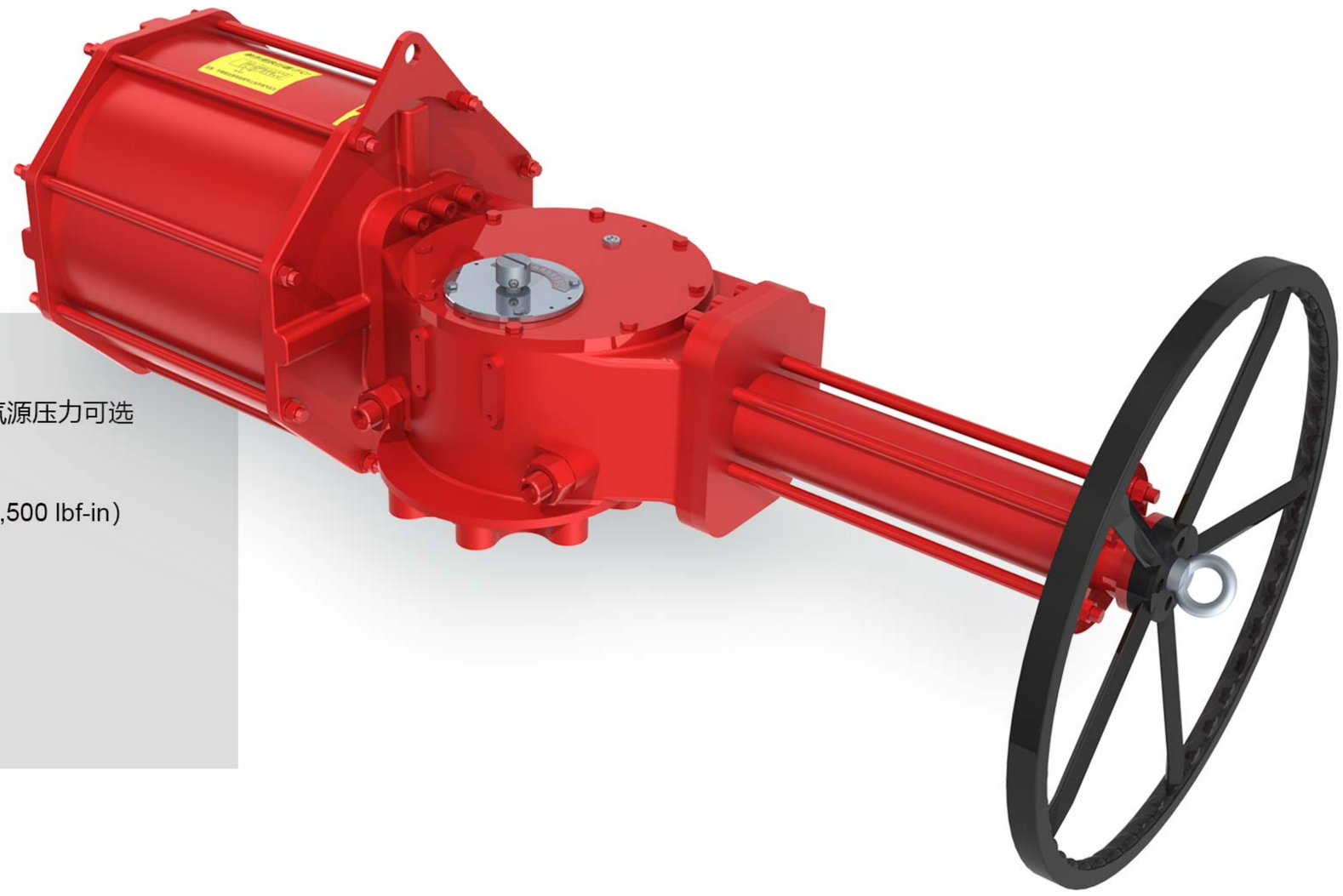

工作压力：
从3Bar (43.5 Psi) 到最高8Bar (116 Psi) 气源压力可选

扭矩输出：
双作用：1400-250,000NM（12,390-2,212,500 lbf-in）

温度范围：
标准型：-30 至 100℃ （-22至212°F）
高温型：-20 至 160℃ （-4至320°F）
低温型：-60 至 160℃ （-76至320°F）

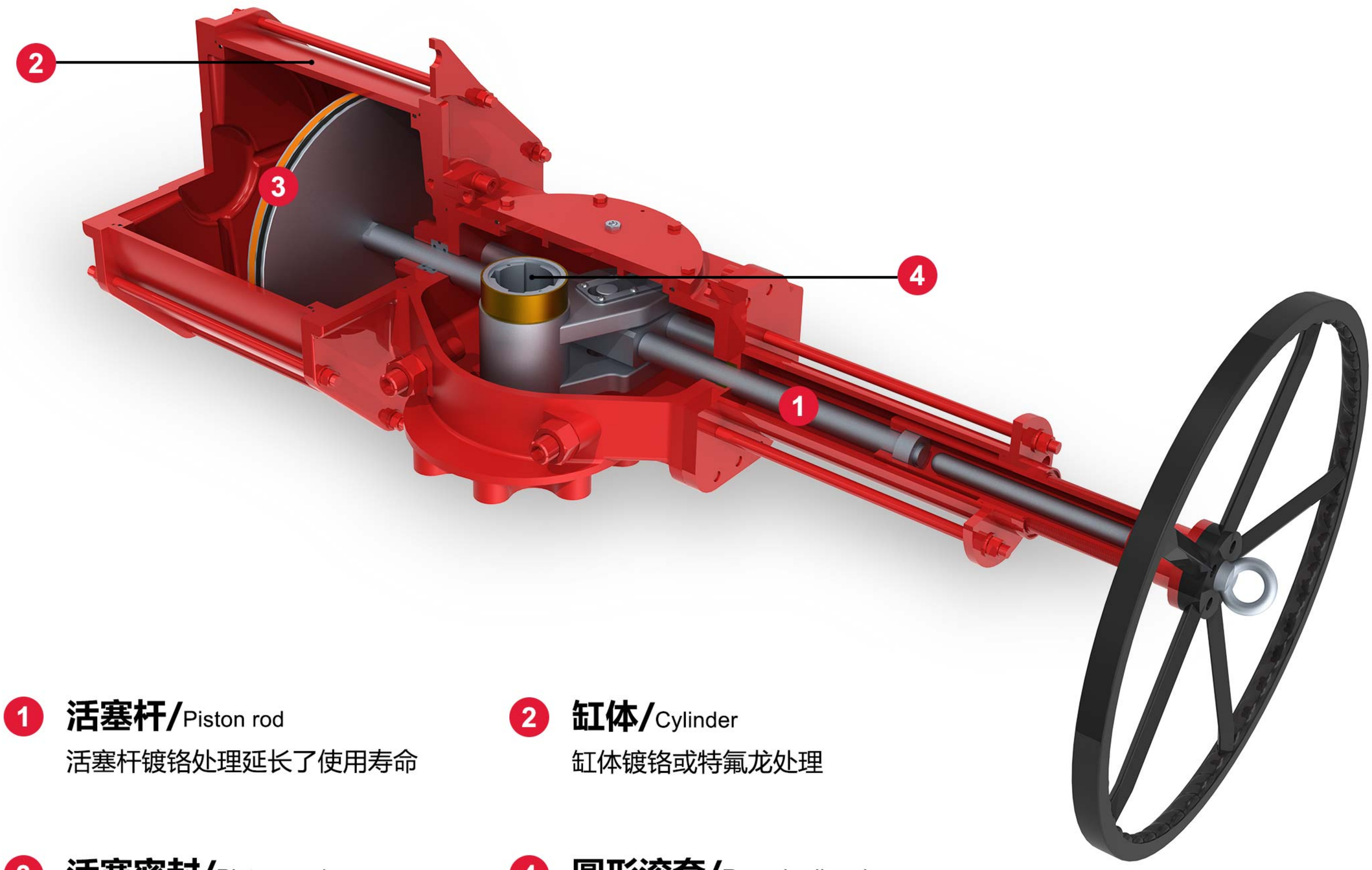

1 活塞杆/Piston rod
活塞杆镀铬处理延长了使用寿命

2 缸体/Cylinder
缸体镀铬或特氟龙处理

3 活塞密封/Piston seal
O型圈和滑动导片组成的双重密封
防止活塞和气缸之间的金属摩擦

4 圆形滚套/Round roller sleeve
使用圆形滚套，减轻拨叉和销钉之间
的摩擦，使磨损最小

www.hlvflow.com.cn
HLV公司保留对产品型号、规格进行修改、优化设计而不另行通知的权利。
HLV RESERVES THE RIGHT TO MODIFY AND OPTIMIZE THE PRODUCT MODEL AND SPECIFICATIONS WITHOUT PRIOR NOTICE.

Modular Design
模块化设计

HLV执行器采用模块化的设计。可以在不需要专用工具的情况下轻松实现单作用，双作用，手动操作等模块的组合和更换。同时执行器提供多方案的气动附件连接选择，满足调节，关闭，紧急切断等现场自动化控制需求。

HLV actuator adopts modular design. It can easily realize the combination and replacement of single-acting, double-acting, manual operation and other modules without special tools. At the same time, the actuator provides multiple options for pneumatic accessory connection to meet the needs of on-site automation control such as adjustment, shutdown, and emergency shutdown.

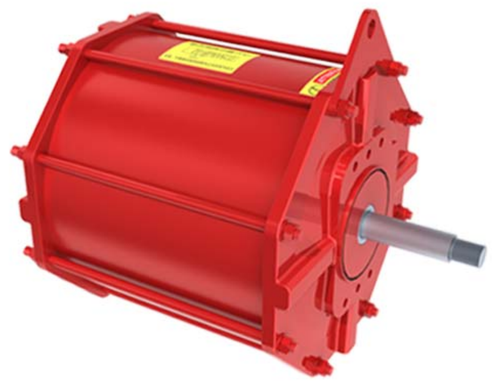

气缸模块
Cylinder Module

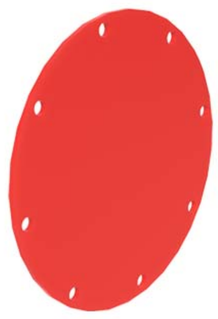

盲板
Blind board

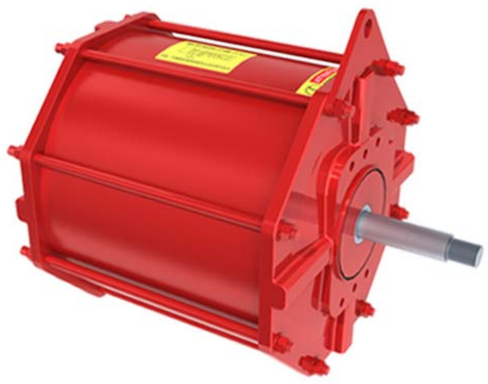

气缸模块
Cylinder Module

箱体模块
Centre Body Module

液压缸模块
Hydraulic Module

丝杠手动
Screw Manual

- AP系列拨叉式气缸由各种模块组成，可按不同功能要求采用不同组合
- 特殊类或者其他定制产品，请咨询HLV工程师

HLV公司保留对产品型号、规格进行修改、优化设计而不另行通知的权利。
HLV RESERVES THE RIGHT TO MODIFY AND OPTIMIZE THE PRODUCT MODEL AND SPECIFICATIONS WITHOUT PRIOR NOTICE.

单作用执行器扭矩表—气开式

单位：N.M

型号规格	弹簧扭矩			气源压力 (Mpa)											
				0.4			0.5			0.6			0.7		
	ETC	RTC	BTC	BTO	RTO	ETO	BTO	RTO	ETO	BTO	RTO	ETO	BTO	RTO	ETO
AP2A20SO	636	393	954	777	304	459	1130	483	812	1484	660	1166	1837	837	1519
AP2A25SO	994	615	1490	1214	475	717	1766	754	1269	2318	1031	1821	2870	1308	2373
AP2A28SO	1246	771	1869	1523	595	900	2216	946	1592	2908	1294	2285	3601	1641	2977
AP2B28SO	1828	1131	2742	2234	873	1320	3250	1387	2336	4265	1897	3351	5280	2406	4367
AP2B35SO	2856	1767	4284	3491	1365	2063	5077	2167	3649	6664	2964	5236	8251	3760	6823
AP2B40SO	3730	2308	5595	4559	1782	2694	6632	2830	4767	8704	3872	6839	10776	4911	8911
AP2B45SO	4721	2921	7082	5770	2256	3409	8393	3582	6032	11016	4900	8655	13638	6215	11278
AP3B50SO	5829	3606	8743	7124	2785	4210	10362	4422	7448	13601	6050	10686	16839	7674	13924
AP2C45SO	6438	3982	9657	7868	3076	4649	11445	4884	8226	15022	6682	11803	18598	8475	15379
AP2C50SO	7948	4917	11923	9714	3797	5740	14130	6030	10155	18545	8250	14571	22961	10463	18987
AP2C55SO	9617	5950	14426	11754	4595	6946	17098	7297	12289	22441	9982	17632	27784	12661	22975
AP2C60SO	11445	7080	17168	13989	5469	8266	20348	8684	14625	26706	11880	20984	33064	15068	27342
AP2C70SO	15136	9364	22705	18500	7232	10932	26910	11484	19341	35319	15711	27751	43728	19927	36160

单作用执行器扭矩表—气闭式

单位：N.M

型号规格	弹簧扭矩			气源压力 (Mpa)											
				0.4			0.5			0.6			0.7		
	BTO	RTO	ETO	ETC	RTC	BTC	ETC	RTC	BTC	ETC	RTC	BTC	ETC	RTC	BTC
AP2A20SC	954	393	636	459	304	777	812	483	1130	1166	660	1484	1519	837	1837
AP2A25SC	1490	615	994	717	475	1214	1269	754	1766	1821	1031	2318	2373	1308	2870
AP2A28SC	1869	771	1246	900	595	1523	1592	946	2216	2285	1294	2908	2977	1641	3601
AP2B28SC	2742	1131	1828	1320	873	2234	2336	1387	3250	3351	1897	4265	4367	2406	5280
AP2B35SC	4284	1767	2856	2063	1365	3491	3649	2167	5077	5236	2964	6664	6823	3760	8251
AP2B40SC	5595	2308	3730	2694	1782	4559	4767	2830	6632	6839	3872	8704	8911	4911	10776
AP2B45SC	7082	2921	4721	3409	2256	5770	6032	3582	8393	8655	4900	11016	11278	6215	13638
AP3B50SC	8743	3606	5829	4210	2785	7124	7448	4422	10362	10686	6050	13601	13924	7674	16839
AP2C45SC	9657	3982	6438	4649	3076	7868	8226	4884	11445	11803	6682	15022	15379	8475	18598
AP2C50SC	11923	4917	7948	5740	3797	9714	10155	6030	14130	14571	8250	18545	18987	10463	22961
AP2C55SC	14426	5950	9617	6946	4595	11754	12289	7297	17098	17632	9982	22441	22975	12661	27784
AP2C60SC	17168	7080	11445	8266	5469	13989	14625	8684	20348	20984	11880	26706	27342	15068	33064
AP2C70SC	22705	9364	15136	10932	7232	18500	19341	11484	26910	27751	15711	35319	36160	19927	43728

- 以上执行器力矩均在0-90°回转角度内的输出力矩
- BTO/RTO/ETO/BTC/RTC/ETC均为开关状态的缩写
  分别代表开启初始力/开启最小运行力/开始到位力/关闭初始力/关闭最小运行力/关闭到位力
- 更大的推力需求，耗气量以及其它详细内容，请咨询HLV工程师。

www.hlvflow.com.cn

HLV公司保留对产品型号、规格进行修改、优化设计而不另行通知的权利。
HLV RESERVES THE RIGHT TO MODIFY AND OPTIMIZE THE PRODUCT MODEL AND SPECIFICATIONS WITHOUT PRIOR NOTICE.

双作用执行器扭矩表—单缸式

单位：N.M

型号规格	气源压力 (Mpa)											
	0.4			0.5			0.6			0.7		
	BTO&ETC	RTO&RTC	ETO&BTC	BTO&ETC	RTO&RTC	ETO&BTC	BTO&ETC	RTO&RTC	ETO&BTC	BTO&ETC	RTO&RTC	ETO&BTC
AP2A20D	1413	707	1413	1766	883	1766	2120	1060	2120	2473	1236	2473
AP2A25D	2208	1104	2208	2760	1380	2760	3312	1656	3312	3864	1932	3864
AP3A28D	2769	1385	2769	3462	1731	3462	4154	2077	4154	4847	2423	4847
AP2B28D	4062	2031	4062	5077	2539	5077	6093	3046	6093	7108	3554	7108
AP2B35D	6347	3173	6347	7933	3967	7933	9520	4760	9520	11107	5553	11107
AP3B40D	8290	4145	8290	10362	5181	10362	12434	6217	12434	14507	7253	14507
AP3B45D	10491	5246	10491	13114	6557	13114	15737	7868	15737	18360	9180	18360
AP3B50D	12953	6476	12953	16191	8096	16191	19429	9715	19429	22667	11334	22667
AP2C45D	14306	7153	14306	17883	8942	17883	21459	10730	21459	25036	12518	25036
AP2C50D	17663	8831	17663	22078	11039	22078	26494	13247	26494	30909	15455	30909
AP2C55D	21372	10686	21372	26715	13358	26715	32058	16029	32058	37401	18701	37401
AP2C60D	25434	12717	25434	31793	15897	31793	38152	19076	38152	44510	22255	44510
AP3C70D	33636	16818	33636	42046	21023	42046	50455	25227	50455	58864	29432	58864

双作用执行器扭矩表—双缸式

单位：N.M

型号规格	气源压力 (Mpa)											
	0.4			0.5			0.6			0.7		
	BTO&ETC	RTO&RTC	ETO&BTC	BTO&ETC	RTO&RTC	ETO&BTC	BTO&ETC	RTO&RTC	ETO&BTC	BTO&ETC	RTO&RTC	ETO&BTC
AP3A20PD	2826	1414	2826	3533	1766	3533	4239	2120	4239	4946	2473	4946
AP3A25PD	4416	2208	4416	5520	2760	5520	6623	3312	6623	7727	3864	7727
AP3A28PD	5539	2770	5539	6924	3462	6924	8308	4154	8308	9694	4846	9694
AP3B28PD	8124	4062	8124	10155	5077	10155	12186	6093	12186	14217	7108	14217
AP3B35PD	12693	6347	12693	15867	7933	15867	19040	9520	19040	22212	11106	22212
AP3B40PD	16579	8290	16579	20724	10362	20724	24869	12434	24869	29014	14507	29014
AP2C45PD	28612	14307	28612	35766	17883	35766	42919	21460	42919	50072	25036	50072
AP2C50PD	35325	17663	35325	44156	22078	44156	52988	26494	52988	61819	30909	61819
AP3C55PD	42743	21372	42743	53429	26715	53429	64115	32057	64115	74802	37401	74802
AP3C60PD	50868	25434	50868	63585	31793	63585	76302	38151	76302	89019	44510	89019

单作用力矩曲线图

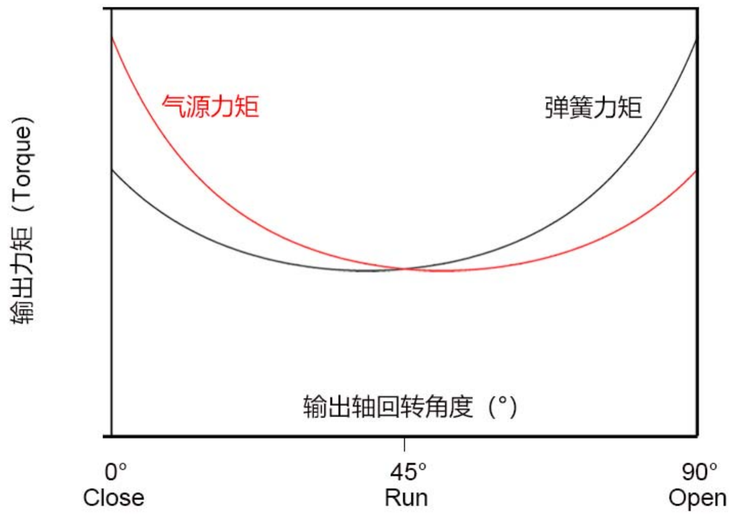

双作用力矩曲线图

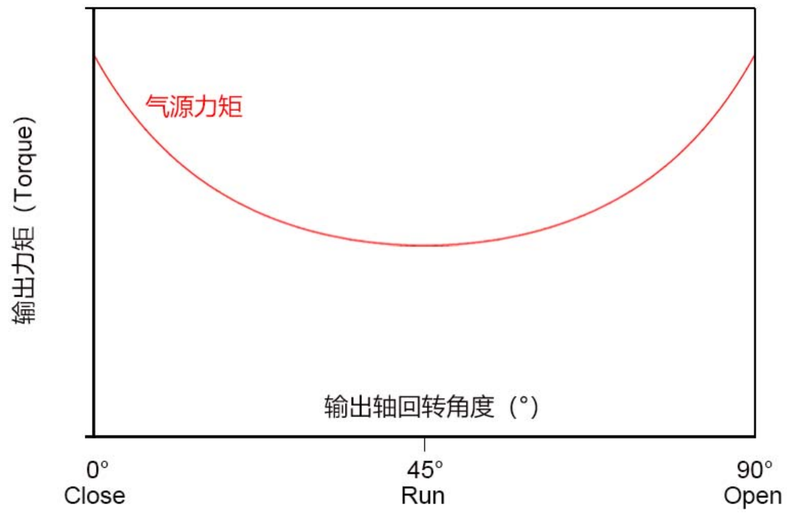

HLV公司保留对产品型号、规格进行修改、优化设计而不另行通知的权利。
HLV RESERVES THE RIGHT TO MODIFY AND OPTIMIZE THE PRODUCT MODEL AND SPECIFICATIONS WITHOUT PRIOR NOTICE.

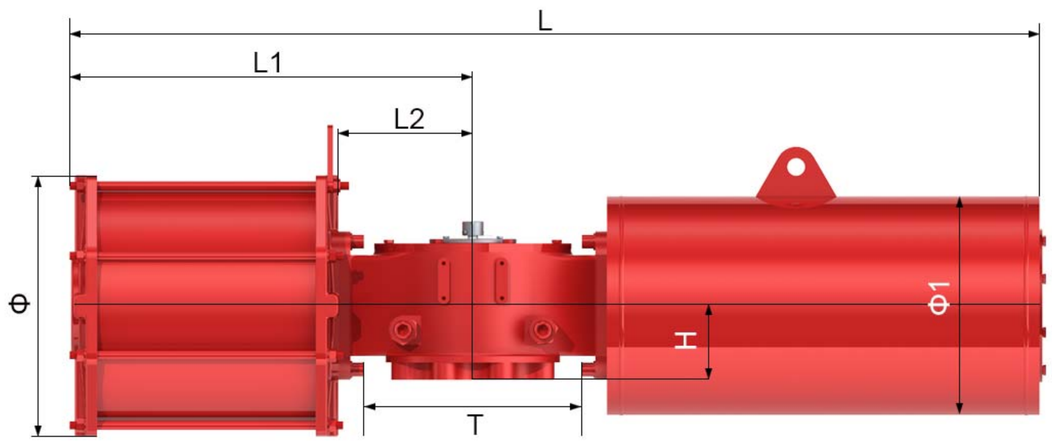

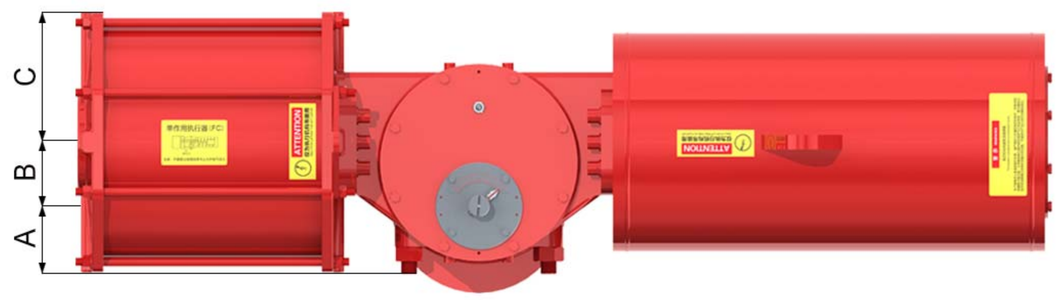

单作用执行机构外形尺寸及连接尺寸

单位：mm

型号	L	L1	L2	Φ	H	A	B	C	Φ1	T	气源接口	耗气量	重量
AP2A20S	1250	520	156	295	97	80	75	125	219	235	G3/8"	11L	135kg
AP2A25S	1250	520	156	337	97	80	75	142	273	235	G1/2"	18L	175kg
AP2A28S	1250	520	156	367	97	80	75	155	299	235	G1/2"	22L	205kg
AP3A32S	1300	545	181	415	97	80	75	175	299	285	G1/2"	30L	235kg
AP2B28S	1680	690	231	367	128	120	110	155	325	370	G1/2"	32L	335kg
AP2B32S	1680	690	231	415	128	120	110	175	325	370	G1/2"	43L	340kg
AP2B35S	1680	690	231	445	128	120	110	208	325	370	G3/4"	50L	380kg
AP2B40S	1680	690	231	495	128	120	110	231	377	370	G3/4"	66L	445kg
AP2B45S	1660	675	231	540	128	120	110	270	426	370	G3/4"	83L	550kg
AP3B50S	1810	698	255	590	128	160	110	295	450	420	G3/4"	103L	665kg
AP2C45S	2180	883	325	540	158	168	150	270	508	530	G3/4"	114L	865kg
AP2C50S	2180	883	325	590	158	168	150	295	508	530	G3/4"	140L	915kg
AP2C55S	2180	883	325	640	158	168	150	320	580	530	G3/4"	170L	1065kg
AP2C60S	2180	883	325	690	158	168	150	345	580	530	G1"	202L	1150kg
AP2C70S	2180	883	325	780	158	168	150	390	580	530	G1"	275L	1300kg

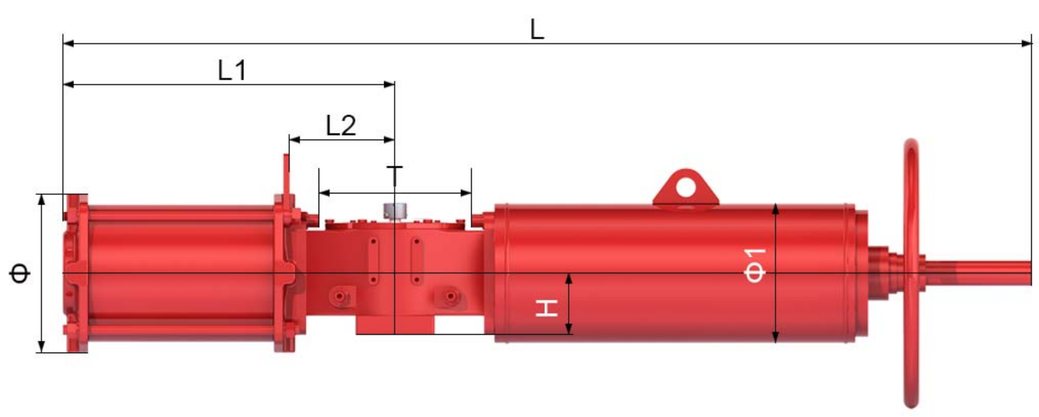

单作用执行机构外形尺寸及连接尺寸（配螺杆式手操）

单位：mm

型号	L	L1	L2	Φ	H	A	B	C	Φ1	Φ2	T	气源接口	重量
AP2A20S-S	1520	520	115	295	97	80	75	125	219	450	235	G3/8"	155kg
AP2A25S-S	1520	520	115	337	97	80	75	142	273	450	235	G1/2"	195kg
AP2A28S-S	1520	520	115	367	97	80	75	155	299	600	235	G1/2"	225kg
AP3A32S-S	1570	545	140	415	97	80	75	175	299	600	285	G1/2"	255kg
AP2B28S-S	2020	690	180	367	128	120	110	155	325	600	370	G1/2"	350kg
AP2B32S-S	2020	690	180	415	128	120	110	175	325	600	370	G1/2"	360kg
AP2B35S-S	2020	690	180	445	128	120	110	208	325	600	370	G3/4"	405kg
AP2B40S-S	2020	690	180	495	128	120	110	231	377	700	370	G3/4"	480kg
AP2B45S-S	2000	675	180	540	128	120	110	270	426	700	370	G3/4"	605kg
AP3B50S-S	2115	698	205	540	128	160	110	270	426	700	420	G3/4"	715kg

www.hlvflow.com.cn

HLV公司保留对产品型号、规格进行修改、优化设计而不另行通知的权利。
HLV RESERVES THE RIGHT TO MODIFY AND OPTIMIZE THE PRODUCT MODEL AND SPECIFICATIONS WITHOUT PRIOR NOTICE.

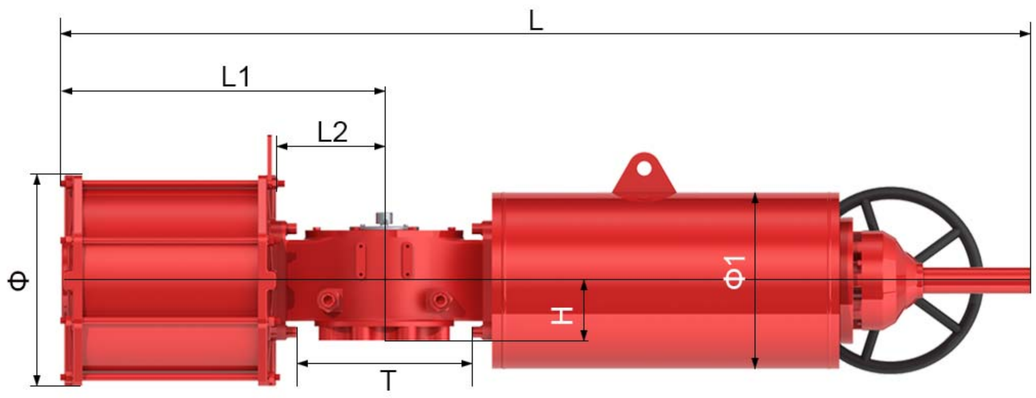

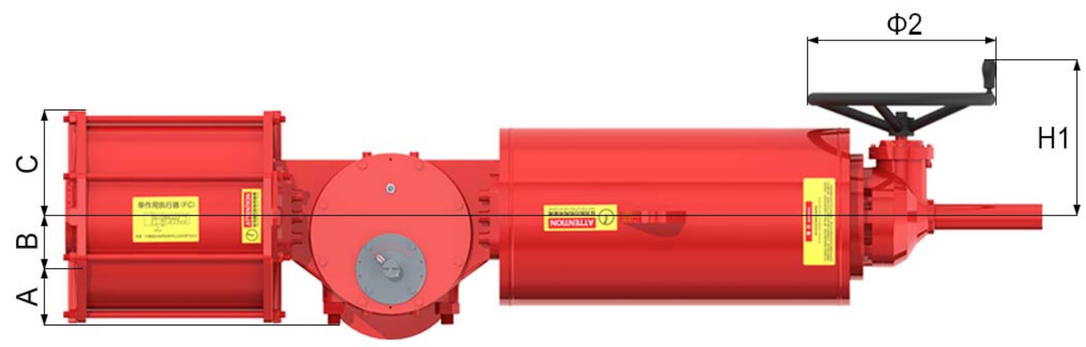

单作用执行机构外形尺寸及连接尺寸（配伞齿轮）

单位：mm

型号	L	L1	L2	Φ	H	A	B	C	Φ1	Φ2	H1	T	气源接口	重量
AP2A20S-G	1560	520	115	295	97	80	75	125	219	300	200	235	G3/8"	155kg
AP2A25S-G	1560	520	115	337	97	80	75	142	273	300	200	235	G1/2"	195kg
AP2A28S-G	1560	520	115	367	97	80	75	155	299	300	230	235	G1/2"	235kg
AP3A32S-G	1610	545	140	415	97	80	75	175	299	300	230	285	G1/2"	265kg
AP2B28S-G	2060	690	180	367	128	120	110	155	325	300	230	370	G1/2"	355kg
AP2B32S-G	2060	690	180	415	128	120	110	175	325	300	230	370	G1/2"	370kg
AP2B35S-G	2060	690	180	445	128	120	110	208	325	300	230	370	G3/4"	410kg
AP2B40S-G	2060	690	180	495	128	120	110	231	377	400	270	370	G3/4"	485kg
AP2B45S-G	2040	675	180	540	128	120	110	270	426	460	350	370	G3/4"	555kg
AP3B50S-G	2190	698	205	590	128	160	110	295	450	460	350	420	G3/4"	665kg
AP2C45S-G	2690	883	260	540	158	168	150	270	508	460	350	530	G3/4"	925kg
AP2C50S-G	2690	883	260	590	158	168	150	295	508	460	350	530	G3/4"	995kg
AP2C55S-G	2780	883	260	640	158	168	150	320	580	520	423	530	G3/4"	1215kg
AP2C60S-G	2780	883	260	690	158	168	150	345	580	520	423	530	G1"	1295kg
AP2C70S-G	2780	883	260	780	158	158	150	390	580	520	423	530	G1"	1445kg

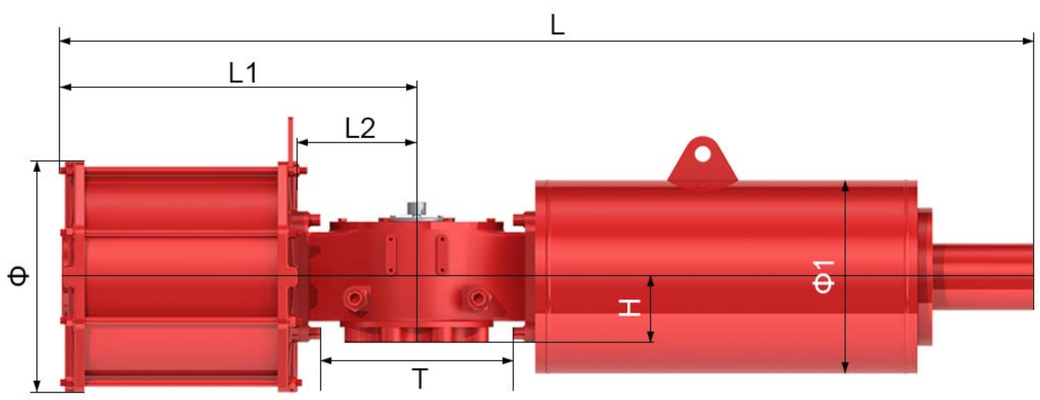

单作用执行机构外形尺寸及连接尺寸（配液压手操）

单位：mm

型号	L	L1	L2	Φ	H	A	B	C	Φ1	T	气源接口	重量
AP2B45S-H	1880	675	180	540	128	120	110	270	426	370	G3/4"	565kg
AP3B50S-H	1980	698	205	590	128	160	110	295	450	420	G3/4"	675kg
AP2C45S-H	2480	883	260	540	158	168	150	270	508	530	G3/4"	885kg
AP2C50S-H	2480	883	260	590	158	168	150	295	508	530	G3/4"	960kg
AP2C55S-H	2480	883	260	640	158	168	150	320	580	530	G3/4"	1100kg
AP2C60S-H	2480	883	260	690	158	168	150	345	580	530	G1"	1190kg
AP2C70S-H	2480	883	260	780	158	168	150	390	580	530	G1"	1340kg

更大扭矩的执行机构或与配带手操机构的外型尺寸，请咨询HLV工程师。

HLV公司保留对产品型号、规格进行修改、优化设计而不另行通知的权利。
HLV RESERVES THE RIGHT TO MODIFY AND OPTIMIZE THE PRODUCT MODEL AND SPECIFICATIONS WITHOUT PRIOR NOTICE.

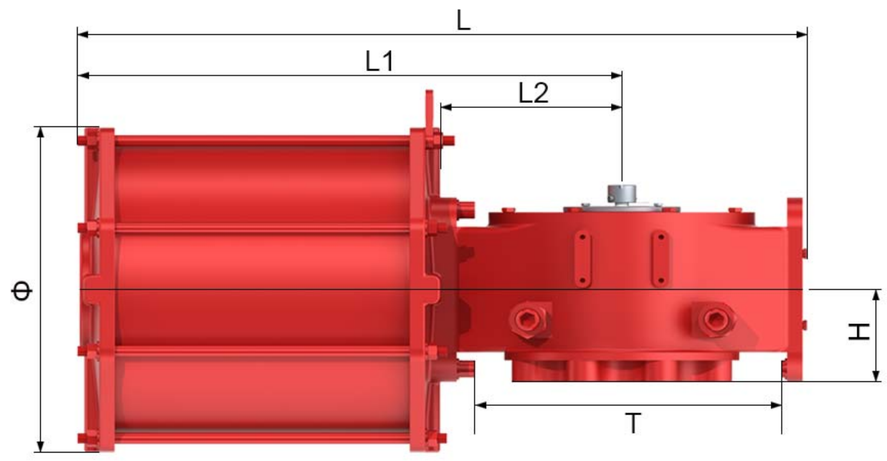

双作用执行机构外形尺寸及连接尺寸

单位：mm

型号	L	L1	L2	Φ	H	A	B	C	T	气源接口	耗气量	重量
AP2A20D	679	520	115	295	97	80	75	125	235	G3/8"	11L	80kg
AP2A25D	679	520	115	337	97	80	75	142	235	G1/2"	18L	90kg
AP3A28D	729	545	140	367	97	80	75	155	285	G1/2"	22L	105kg
AP3A32D	729	545	140	415	97	80	75	175	285	G1/2"	30L	125kg
AP2B28D	929	690	180	367	128	120	110	155	370	G1/2"	32L	170kg
AP2B32D	929	690	180	415	128	120	110	175	370	G1/2"	43L	190kg
AP2B35D	929	690	180	445	128	120	110	208	370	G3/4"	50L	225kg
AP3B40D	979	715	205	495	128	160	110	231	420	G3/4"	66L	270kg
AP3B45D	956	698	205	540	128	160	110	270	420	G3/4"	83L	320kg
AP3B50D	956	698	205	590	128	160	110	295	420	G3/4"	103L	350kg
AP2C45D	1214	883	260	540	158	168	150	270	530	G3/4"	114L	470kg
AP2C50D	1214	883	260	590	158	168	150	295	530	G3/4"	140L	510kg
AP2C55D	1214	883	260	640	158	168	150	320	530	G3/4"	170L	555kg
AP2C60D	1214	883	260	690	158	168	150	345	530	G1"	202L	605kg
AP3C70D	1274	913	290	780	158	190	150	390	590	G1"	275L	735kg

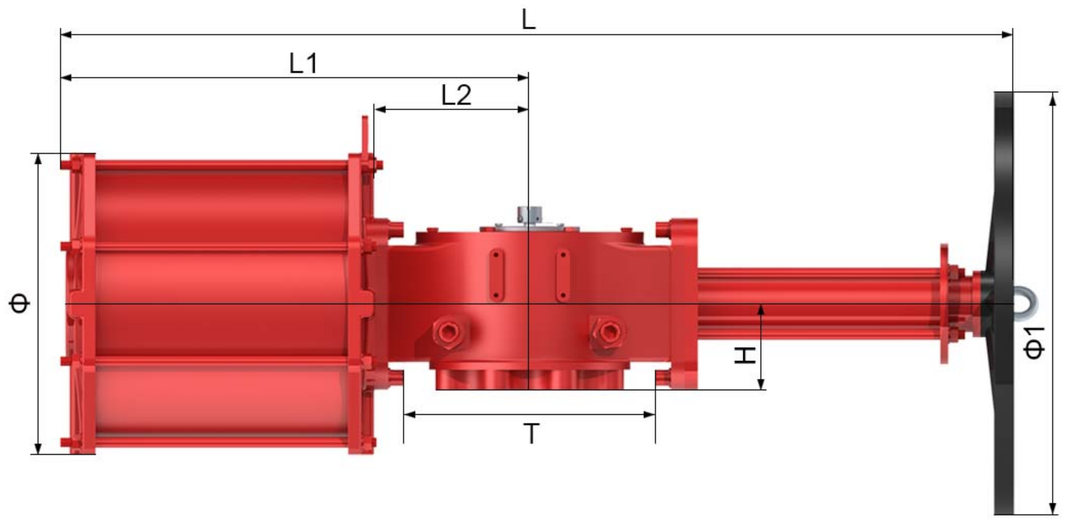

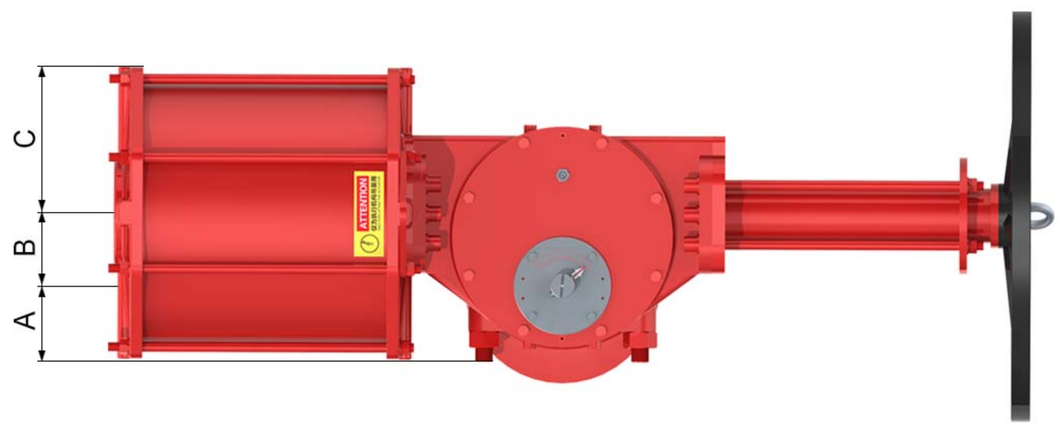

双作用执行机构外形尺寸及连接尺寸(配螺杆手操)

单位：mm

型号	L	L1	L2	Φ	H	A	B	C	Φ1	T	气源接口	重量
AP2A20D-S	1250	520	115	295	97	80	75	125	300	235	G3/8"	105kg
AP2A25D-S	1250	520	115	337	97	80	75	142	300	235	G1/2"	120kg
AP3A28D-S	1300	545	140	367	97	80	75	155	300	285	G1/2"	135kg
AP3A32D-S	1300	545	140	415	97	80	75	175	300	285	G1/2"	155kg
AP2B28D-S	1570	690	180	367	128	140	110	155	400	370	G1/2"	210kg
AP2B32D-S	1570	690	180	415	128	140	110	175	400	370	G1/2"	220kg
AP2B35D-S	1570	690	180	445	128	140	110	208	400	370	G3/4"	265kg
AP3B40D-S	1620	715	205	495	128	162	110	231	500	420	G3/4"	310kg
AP3B45D-S	1620	698	205	540	128	162	110	270	500	420	G3/4"	360kg
AP3B50D-S	1620	698	205	590	128	162	110	295	500	420	G3/4"	395kg
AP2C45D-S	1900	883	260	540	158	168	150	270	600	530	G3/4"	525kg
AP2C50D-S	1900	883	260	590	158	168	150	295	600	530	G3/4"	575kg

www.hlvflow.com.cn

HLV公司保留对产品型号、规格进行修改、优化设计而不另行通知的权利。
HLV RESERVES THE RIGHT TO MODIFY AND OPTIMIZE THE PRODUCT MODEL AND SPECIFICATIONS WITHOUT PRIOR NOTICE.

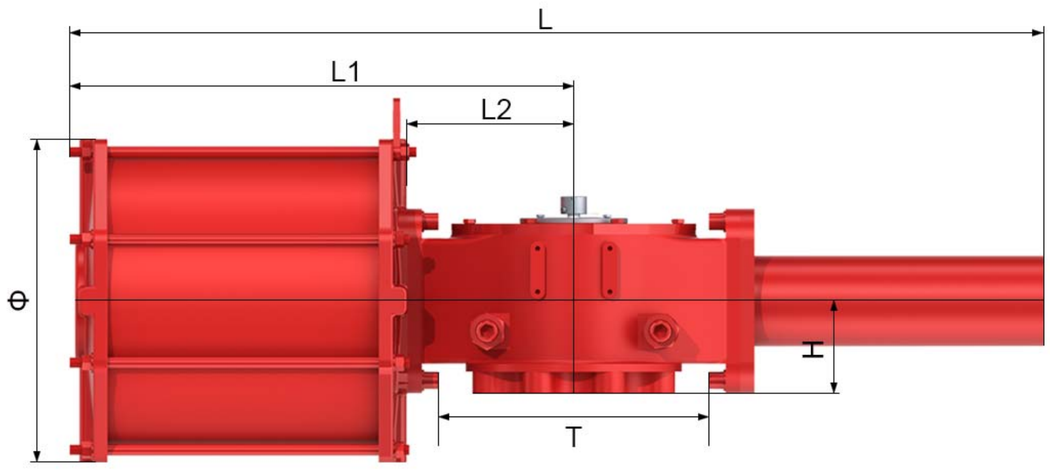

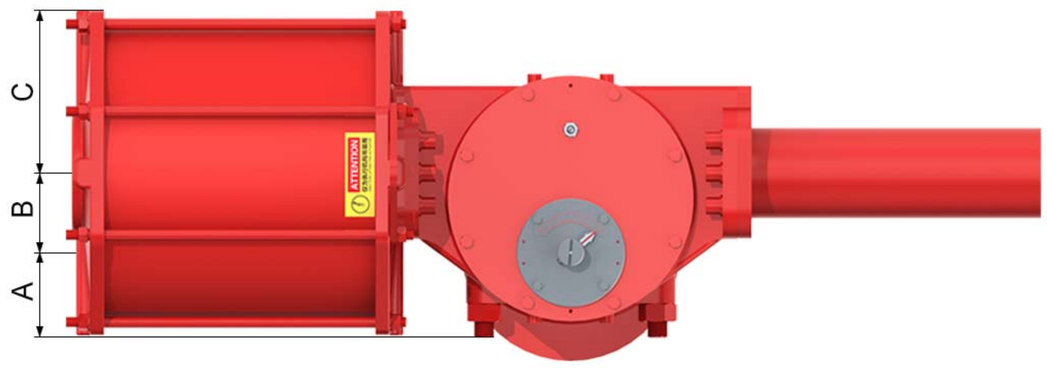

双作用执行机构外形尺寸及连接尺寸(配液压手操)

单位：mm

型号	L	L1	L2	Φ	H	A	B	C	T	气源接口	重量
AP3B45D-H	1480	698	205	540	128	162	110	270	420	G3/4"	355kg
AP3B50D-H	1480	698	205	590	128	162	110	295	420	G3/4"	385kg
AP2C45D-H	1620	883	260	540	158	168	150	270	530	G3/4"	505kg
AP2C50D-H	1620	883	260	590	158	168	150	295	530	G3/4"	560kg
AP2C55D-H	1620	883	260	640	158	168	150	320	530	G3/4"	655kg
AP2C60D-H	1620	883	260	690	158	168	150	345	530	G1"	705kg
AP3C70D-H	1680	913	290	780	158	190	150	390	590	G1"	835kg

更大扭矩的执行机构或与配带手操机构的外型尺寸，请咨询HLV工程师。

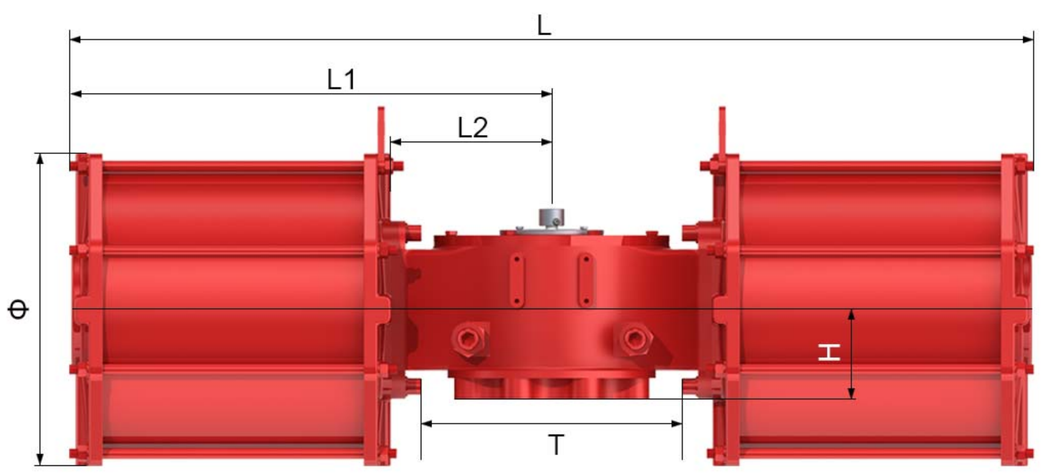

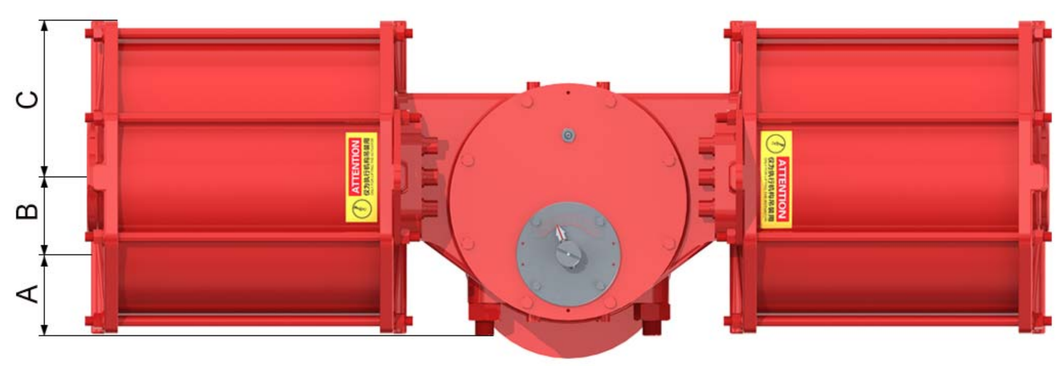

双作用执行机构外形尺寸及连接尺寸(双缸尺寸图)

单位：mm

型号	L	L1	L2	Φ	H	A	B	C	T	气源接口	耗气量	重量
AP3A20PD	1040	520	140	295	97	80	75	125	285	G3/8"	22L	135kg
AP3A25PD	1040	520	140	337	97	80	75	142	285	G1/2"	35L	155kg
AP3A28PD	1090	545	140	367	97	80	75	155	285	G1/2"	44L	165kg
AP3A32PD	1090	545	140	415	97	80	75	175	285	G1/2"	59L	185kg
AP3B28PD	1430	715	205	367	128	162	110	155	420	G1/2"	65L	265kg
AP3B32PD	1430	715	205	415	128	162	110	175	420	G1/2"	87L	285kg
AP3B35PD	1430	715	205	445	128	162	110	208	420	G3/4"	101L	365kg
AP2C45PD	1766	883	205	540	158	168	150	270	420	G3/4"	132L	410kg
AP3B40PD	1430	715	260	495	128	162	110	232	530	G3/4"	180L	575kg
AP2C40PD	1766	883	260	500	158	168	150	235	530	G3/4"	227L	685kg
AP3C50PD	1826	913	290	590	158	190	150	295	590	G3/4"	281L	830kg
AP3C55PD	1826	913	290	640	158	190	150	320	590	G3/4"	340L	920kg
AP3C60PD	1826	913	290	690	158	190	150	345	590	G1"	404L	1020kg

HLV公司保留对产品型号、规格进行修改、优化设计而不另行通知的权利。
HLV RESERVES THE RIGHT TO MODIFY AND OPTIMIZE THE PRODUCT MODEL AND SPECIFICATIONS WITHOUT PRIOR NOTICE.

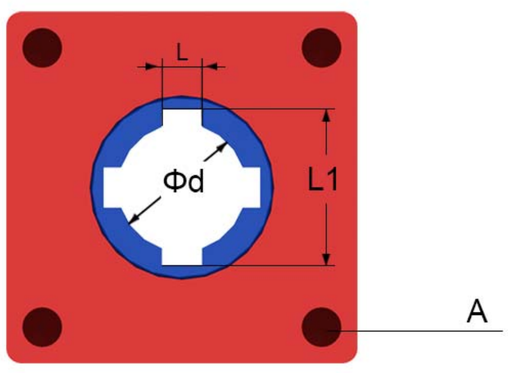

F14 底盘 (2A箱体)

	Size
L	14mm
L1	52.6mm
Φd	Φ45mm 深140
A	Φ140 4-M16深24

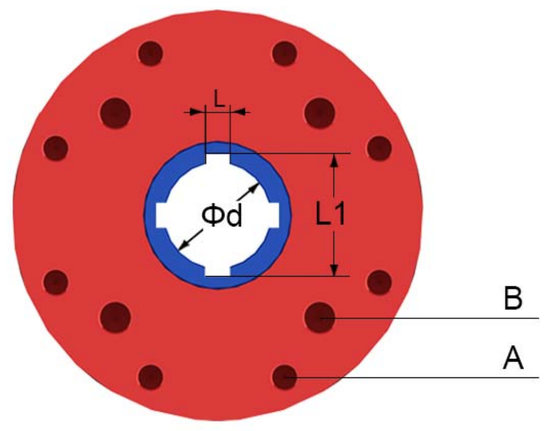

F16 F20 底盘 (3A箱体)

	Size
L	18mm
L1	68.8mm
Φd	Φ60mm 深140
A	Φ200 8-M16深24
B	Φ165 4-M20深24

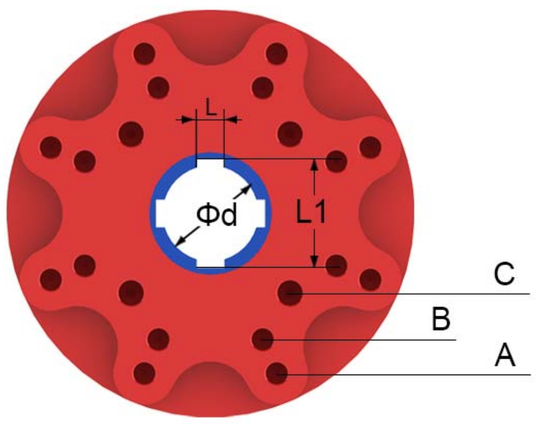

F16 F20 F25 底盘 (2B箱体)

	Size
L	20mm
L1	79.8mm
Φd	Φ70mm 深200
A	Φ254 8-M16深24
B	Φ200 8-M16深24
C	Φ165 4-M20深30

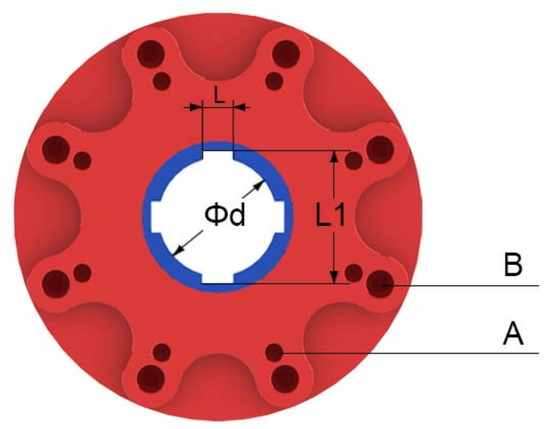

F25 F30 底盘 (3B箱体)

	Size
L	25mm
L1	95.8mm
Φd	Φ85mm 深200
A	Φ254 8-M16深24
B	Φ298 8-M20深30

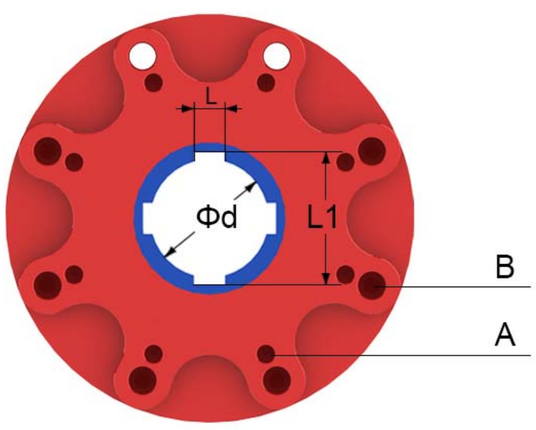

F30 F35 底盘 (2C箱体)

	Size
L	32mm
L1	139.8mm
Φd	Φ125mm 深250
A	Φ298 8-M20深30
B	Φ356 8-M30深45

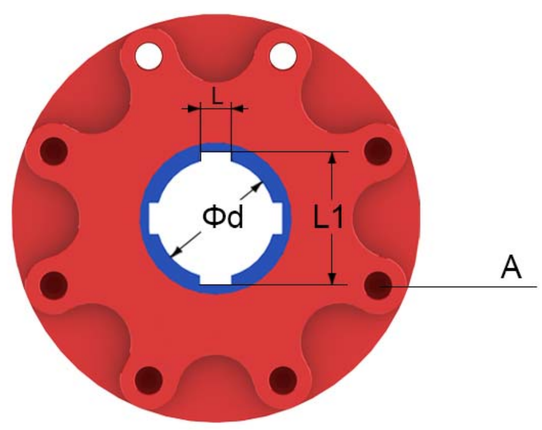

F40 底盘 (3C箱体)

	Size
L	40mm
L1	178.8mm
Φd	Φ160mm 深250
A	Φ406 8-M36深54

箱体型号对应底盘型号

箱体型号	底盘型号
2A	F14
3A	F16 / F20
2B	F16 / F20 / F25
3B	F25 / F30
2C	F30 / F35
3C	F40

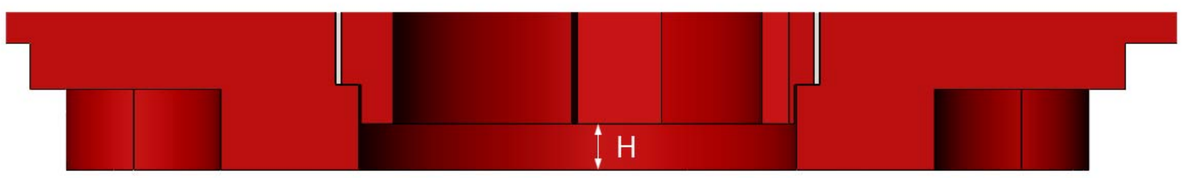

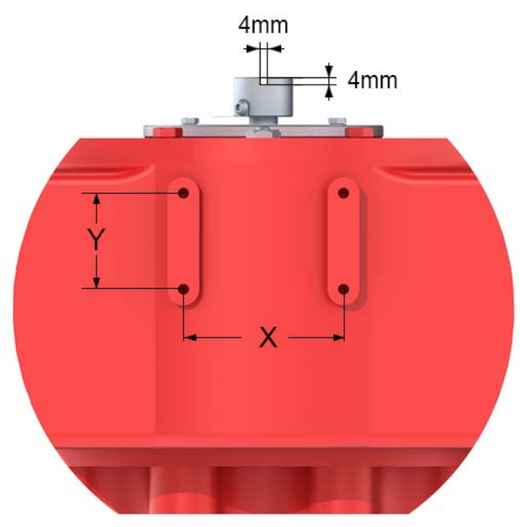

拨叉气缸安装板尺寸 单位：mm

箱体型号	X	Y	H	螺孔
2A	68	60	4	M8
3A	68	60	4	M8
2B	100	60	5	M8
3B	100	60	5	M8
2C	160	80	10	M12
3C	160	80	20	M12

更大尺寸箱体或定制产品，请咨询HLV工程师

www.hlvflow.com.cn

HLV公司保留对产品型号、规格进行修改、优化设计而不另行通知的权利。
HLV RESERVES THE RIGHT TO MODIFY AND OPTIMIZE THE PRODUCT MODEL AND SPECIFICATIONS WITHOUT PRIOR NOTICE.

型号编制

HLV标识

执行机构箱体类型
2A=拨叉式2A系列
3A=拨叉式3A系列
2B=拨叉式2B系列
3B=拨叉式3B系列
2C=拨叉式2C系列
3C=拨叉式3C系列

规格
16 **35**
20 **40**
25 **45**
28 **…**

作用方式
S=单作用
D=双作用-单缸
PD=双作用-双缸

气动方式
双作用不显示
O=气开
C=气闭

手动操作类型
无手操不显示
G=伞齿轮(仅限单作用)
S=丝杆
H=液压

AP 2A 20 S C - H

不锈钢或其他定制产品，请咨询HLV工程师

HLV公司保留对产品型号、规格进行修改、优化设计而不另行通知的权利。
HLV RESERVES THE RIGHT TO MODIFY AND OPTIMIZE THE PRODUCT MODEL AND SPECIFICATIONS WITHOUT PRIOR NOTICE.

HLV FLOW MACHINERY

HLV Flow technology(Beijing)Co.,Ltd.
Http://www.hlvflow.com.cn

ADD:B-1-803, No.11 Huixin East Street,
Chaoyang District, Beijing
TEL:13488858699/13700781833
FAX:(403)286-8868